2918B

SCIVOLA TT - סט תפוס/פנוי עם נעילת מפתח לדלת הזזה

דלת
38-48 מ"מ

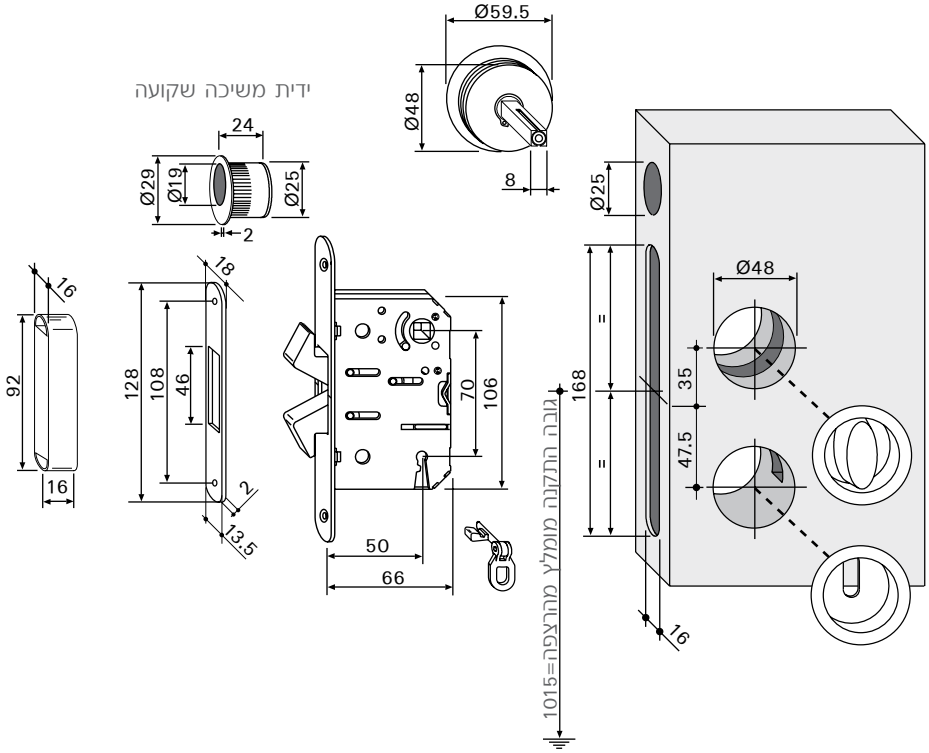

למידע נוסף

להזמנה

דגם	תיאור
2918B	קיט תפוס/פנוי עם נעילת מפתח, נגדית ומפתח לדלת הזזה, כניסה 50 מ"מ

גימור: 21 כרום מט

70030

טבעת הרחקה למנעול עבור דלת הזזה בעובי 34–38 מ"מ

- עבור דלת בעובי 37-38 מ"מ יש לעשות שימוש בטבעת אחת.
- עבור דלת בעובי 34-36 מ"מ יש לעשות שימוש בשתי טבעות.

דלת
34-38 מ"מ

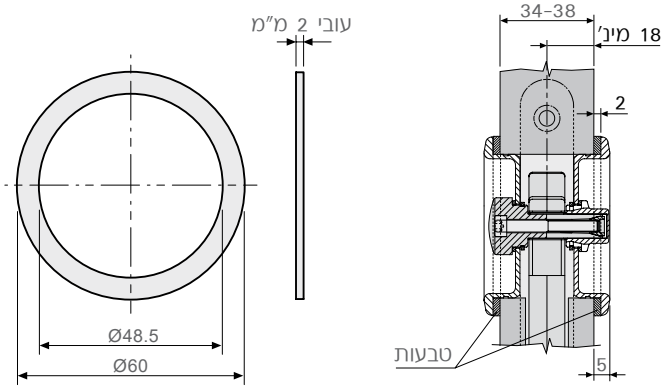

למידע נוסף

ניתן להזמין בהתאם לצורך

דגם	תיאור
70030	טבעת הרחקה בעובי 2 מ"מ, למנעול לדלת הזזה בעובי 34-38 מ"מ

גימור: 21 כרום מט